部品図

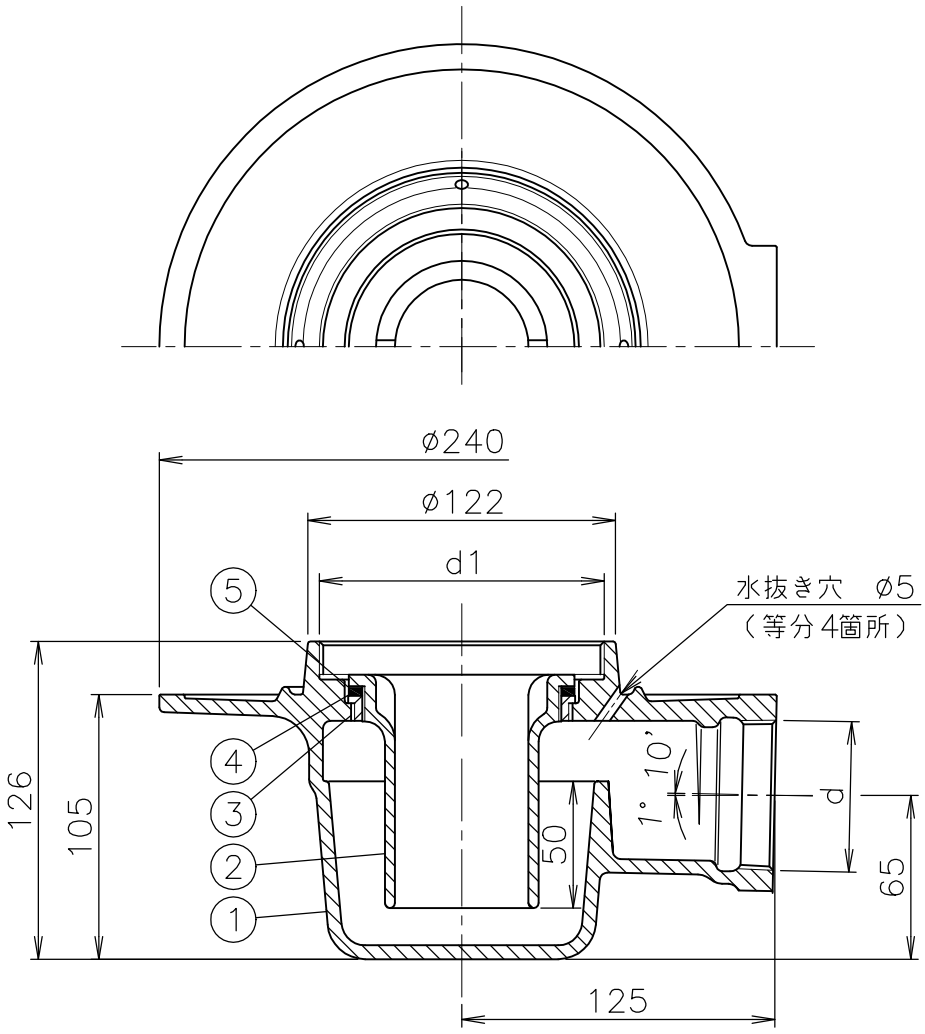

1. d（59.614）ねじ部は、JIS B 0203（管用テーパねじ）です。
2. d1（113.030）ねじ部は、JIS B 0202（管用平行ねじ）です。

単位:mm

部番	部品名	材質	備考	部番	部品名	材質	備考
5	ワッシャ	PE		10			
4	パッキン	CR		9			
3	封水筒座	CAC202	ニッケルめっき	8			
2	開閉式密閉封水筒	ABS		7			
1	本体	FC150	防錆塗装	6			

品番 50 T7B<本体>	名称 防水層用　横型 床排水トラップ	承認 Ishikawa	製図 Takeuchi
図番 KNAP1232−00	作成 ／ 更新 2003.12.26／ ****.**.**		

TORO BRAND ダイドレ株式会社