部品図

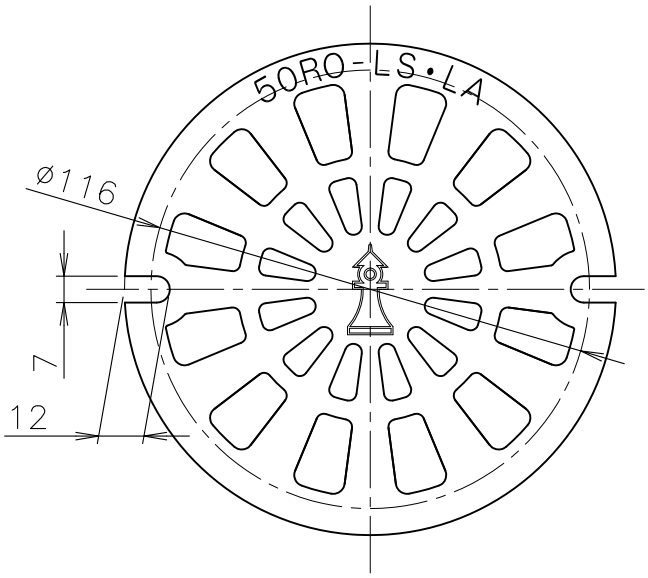

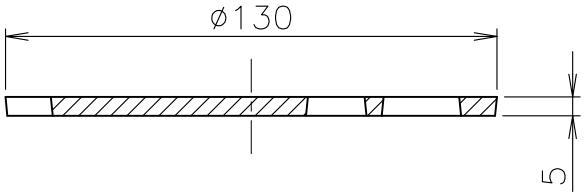

● 2021年6月出荷分より、エポキシ樹脂塗装からポリエステル樹脂塗装に仕様を変更させて頂いております。

単位:mm

部番	部品名	材質	備考	部番	部品名	材質	備考
5				10			
4				9			
3				8			
2				7			
1	皿形ストレーナ	FC150	ポリエステル樹脂焼付塗装(黒色)	6			

品番	名称	承認	製図
――――	鋳鉄製　ルーフドレン RO−LS(−LA)用　皿形ストレーナ	Izumi	Wada
図番 RNAG0206−01	作成 / 更新 2018. 2. 6 / 2021. 6. 4		

TORO BRAND ダイドレ株式会社