MODEL : WPJ-WL-BCACO 100

施工例

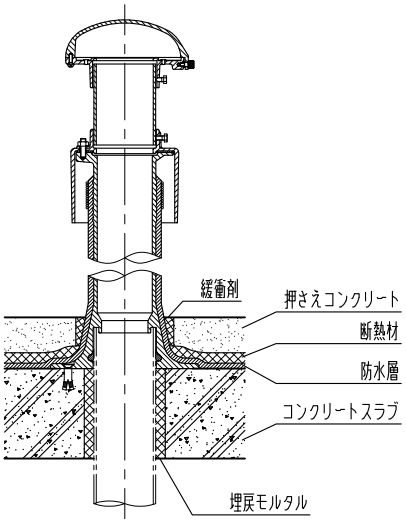

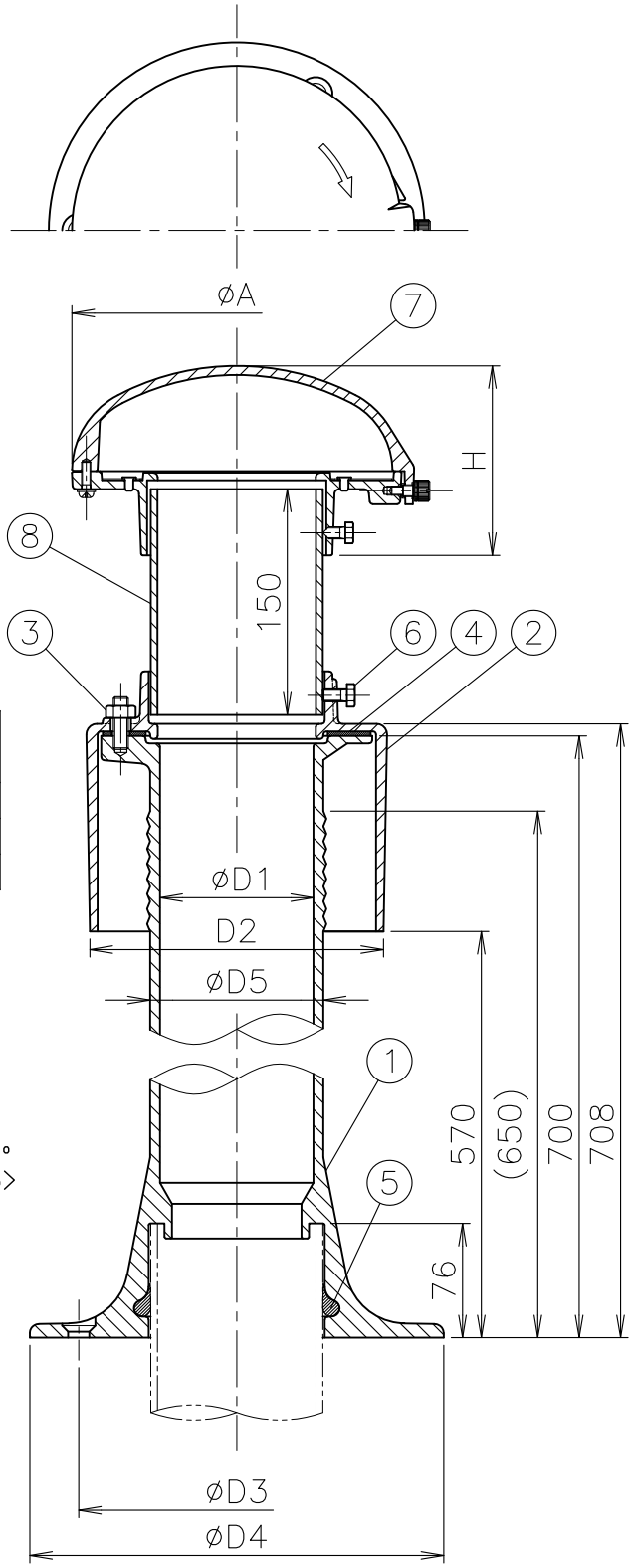

寸法表　　単位:mm

品番 符号	呼び	D1	D2	D3	D4	D5 (参考)	A	H	アンカー穴径(ø)
WPJ-WL-BCACO	80	81	170	190	250	94	182	114	14
	100	102	195	210	275	115	219	126	14
	125	126	222	240	300	140	257	164	14

1. 配管接続は差込式です。
2. 適用管種：SGP・VP
3. ベントキャップは耐蝕アルミニウム製です。
4. ベントキャップは開閉式です。
5. ベントキャップと調節管の接続はビス止め式です。
6. 本体は固定式です。
7. 本体固定用ボルト（アンカー・皿ビス）も別途ご用意しております。
8. 部番⑥ ボルトは、<呼び65~100>：M8×16、<呼び125>：M8×20になります。
9. 部番⑥ ボルトを過度に締め付けると破損する恐れが御座います。（参考トルク：<呼び65~100> 5N・m，<呼び125> 10N・m）
10. 接続管に本体を差し込む際、接続管及びパッキンに石鹸水等を付けますと、差し込みが容易に行えます。
11. 部番② カバーは、腐食に強い溶融亜鉛めっき仕様も御座います。（別途お見積）
12. 部番⑧ 調節管は、塩ビ製（VP管）も御座います。ご注文の際は品番の末尾に「V」をお付け下さい。

部番	部品名	材質	備考	部番	部品名	材質	備考
5	パッキン	NBR		10			
4	パッキン	NBR		9			
3	ボルト・ナット	SUS304	(M10)	8	調節管	SGP	溶融亜鉛めっき
2	カバー	FC150	防錆塗装	7	ベントキャップ (BCA-CO)	AC7A	掃除口付
1	本体	FC150	防錆塗装	6	ボルト	SUS304	

品番	名称	承認	製図
80~125 WPJ-WL-BCACO	露出型アルミ製 掃除口付ベントキャップ付 後付型 防水継手（ロングタイプ）	Izumi	Wada

図番	作成 / 更新
KNAN1104-13	2002.11.20 / 2024. 1.12

ダイドレ株式会社