MODEL : WPJ−WL 100

施工例

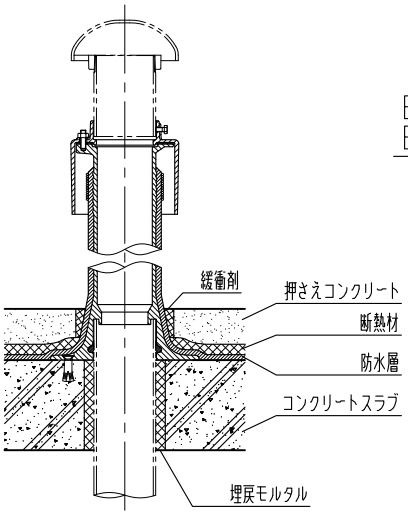

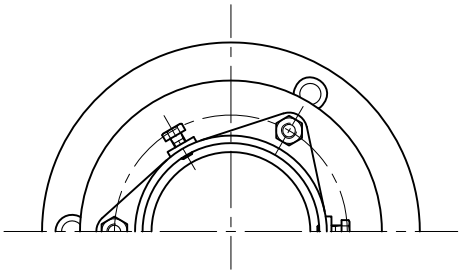

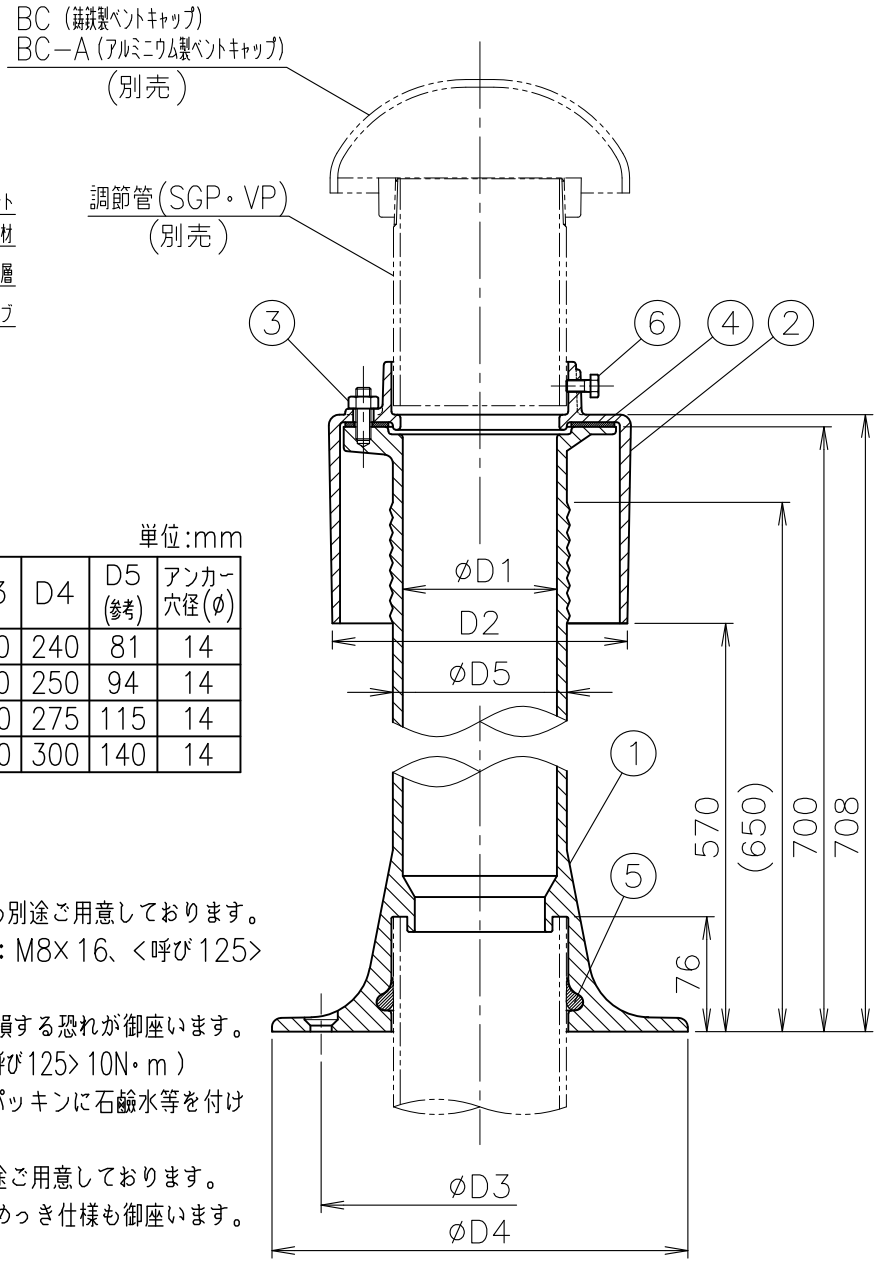

寸法表　　単位:mm

品番 符号	品番 呼び	D1	D2	D3	D4	D5 (参考)	アンカー穴径(ø)
WPJ−WL	65	68	150	180	240	81	14
	80	81	170	190	250	94	14
	100	102	195	210	275	115	14
	125	126	222	240	300	140	14

1. 配管接続は差込式です。
2. 適用管種：SGP・VP
3. 本体は固定式です。
4. 本体固定用ボルト（アンカー・皿ビス）も別途ご用意しております。
5. 部番⑥ ボルトは、<呼び65~100>：M8×16、<呼び125>：M8×20になります。
6. 部番⑥ ボルトを過度に締め付けると破損する恐れが御座います。（参考トルク：<呼び65~100> 5N・m，<呼び125> 10N・m）
7. 接続管に本体を差し込む際、接続管及びパッキンに石鹸水等を付けますと、差し込みが容易に行えます。
8. ベントキャップ付（BC・BC−A）も別途ご用意しております。
9. 部番② カバーは、腐食に強い溶融亜鉛めっき仕様も御座います。（別途お見積）

部番	部品名	材質	備考	部番	部品名	材質	備考
5	パッキン	NBR		10			
4	パッキン	NBR		9			
3	ボルト・ナット	SUS304	(M10)	8			
2	カバー	FC150	防錆塗装	7			
1	本体	FC150	防錆塗装	6	ボルト	SUS304	

品番	名称	承認	製図
65~125 WPJ−WL	後付型　防水継手（ロングタイプ）	Izumi	Wada

図番	作成 / 更新
KNAP0305−14	2003. 3.20 / 2024. 1.12

ダイドレ株式会社