製造中止

（2026年 3月31日）

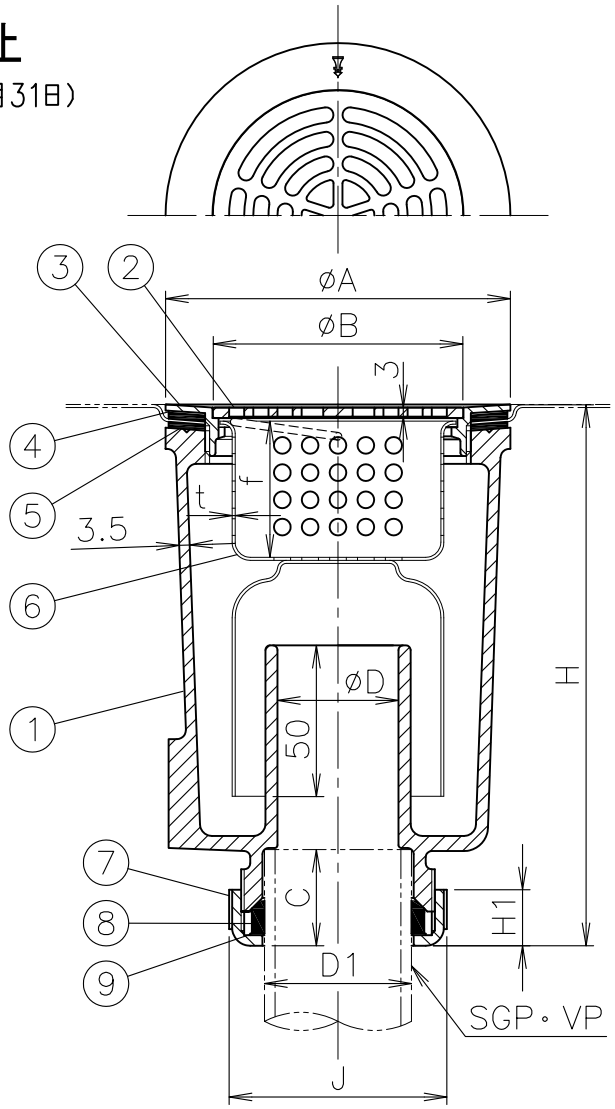

金属流し台トラップ取付
加工寸法表

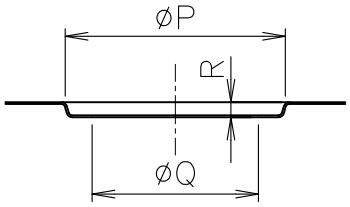

単位:mm

呼び	P	Q	R
40	116	88	8

寸法表　　単位:mm

品番		D	D1	A	B	C	H	f	t	J	H1
符号	呼び										
T14AA−J	40	40	40A	114	82.5	32	179	44	1	72	18.5

1. ストレーナは落とし込み式です。
2. バスケット付です。
3. JIS型金属流し用です。
4. 接続には袋ナットを使用しております。
5. ストレーナの排水孔面積は、流出口の断面積以上です。
6. ストレーナ受けの締付工具はTK−2（別売）をご使用下さい。
7. 漏水の原因となりますので、ストレーナ受けはしっかり締め込んで下さい。
8. プラグ（T14AA−J−CO）付もご用意しております。
9. ストレーナ及びストレーナ受けをステンレス製に仕様変更を行いますので、当該製品は弊社在庫が無くなり次第、販売中止とさせて頂きます。
10. ストレーナ・ストレーナ受けがステンレス製（品番：T14AA−J（SU））をご使用下さい。

部番	部品名	材質	備考	部番	部品名	材質	備考
5	パッキン	CR		10			
4	ワッシャ	PE		9	ワッシャ	PE	
3	ストレーナ受け	CAC202	ﾆｯｹﾙｰｸﾛﾑめっき	8	パッキン	EPDM	
2	ストレーナ	CAC202	ﾆｯｹﾙｰｸﾛﾑめっき	7	袋ナット	CAC202	ニッケルめっき
1	本体	FC150	防錆塗装	6	バスケットわん	SUS304	

品番	名称	承認	製図
40 T14AA−J	JIS金属製流し用 流しトラップ	Izumi	Wada

図番	作成 / 更新
KNAP0801−10	2003. 8. 1 / 2026. 3.31

TORO BRAND ダイドレ株式会社