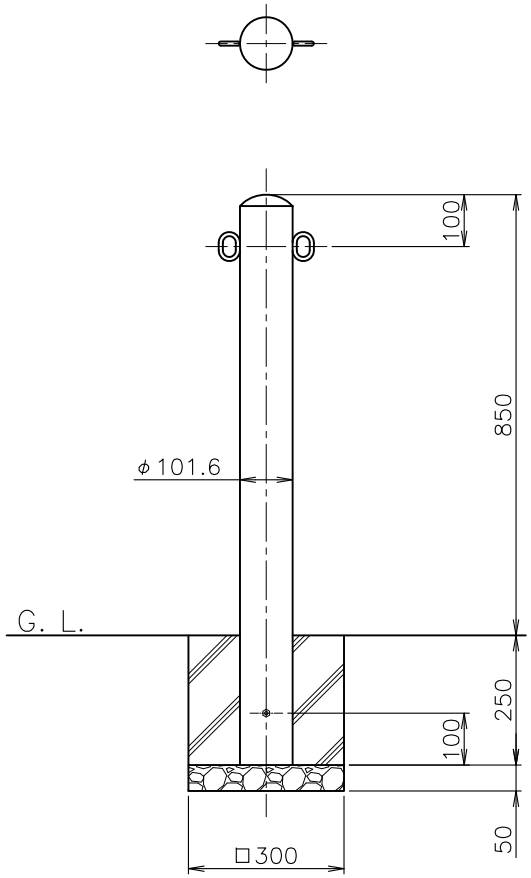


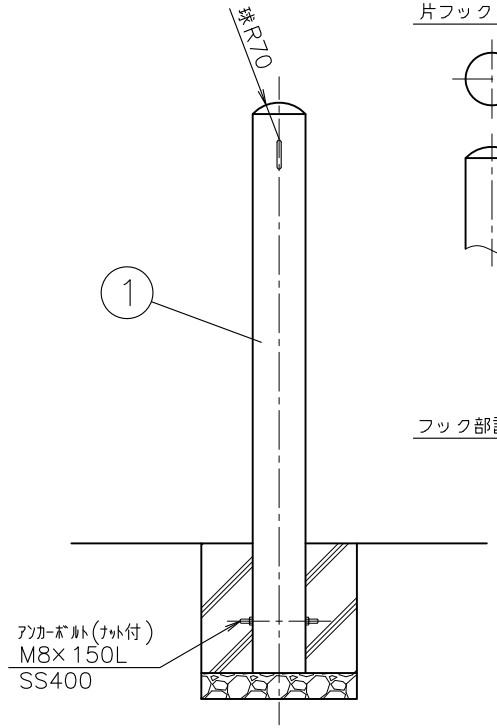


フックバリエーション

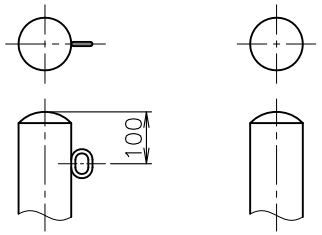


フック部詳細図(2:1)

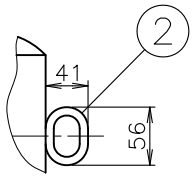


1. Model: FPA-11U-F11 (両フック)
2. 片フックの(F01), フックなしの(F00)が御座います。
   ご注文の際、両フック(F11)・片フック(F01)・フックなし(F00) をご指示下さい。
3. 塗装色は、白(W)・黄(Y)・茶(C)が御座います。(茶(C)は受注生産品)
   ご注文の際は、右下表の該当色番号にチェックしてご指示下さい。
4. 本製品はサンポール株式会社製になります。

単位:mm

| 色番号 | 色 | 日塗工No |
|---|---|---|
| □ 020 | 白 (W) | 日塗工 EN-95 近似色 |
| □ 010 | 黄 (Y) | 日塗工 E17-70X 近似色 |
| □ 030 | 茶 (C) | 日塗工 E15-20B 近似色 |

| 番号 | 品名 | 数量 | 材質 | | 備考 | |
|---|---|---|---|---|---|---|
| 6 | | | | | | |
| 5 | | | | | | |
| 4 | | | | | | |
| 3 | | | | | | |
| 2 | フック | | スチール | SS400 | φ8 | 電気亜鉛メッキ後、焼付塗装 |
| 1 | パイプ | 1 | 鋼管 | STK400 | φ101.6×t3.2 | 電気亜鉛メッキ後、焼付塗装 |

| 品名 | 図番 |
|---|---|
| FPA-11U | ENA24-0421-00 |

| 作成 / 更新 | 承認 | 製図 |
|---|---|---|
| 2024. 4. 1 / ****.**.** | Izumi | Wada |

ダイドレ株式会社