MODEL : DURF-A 10

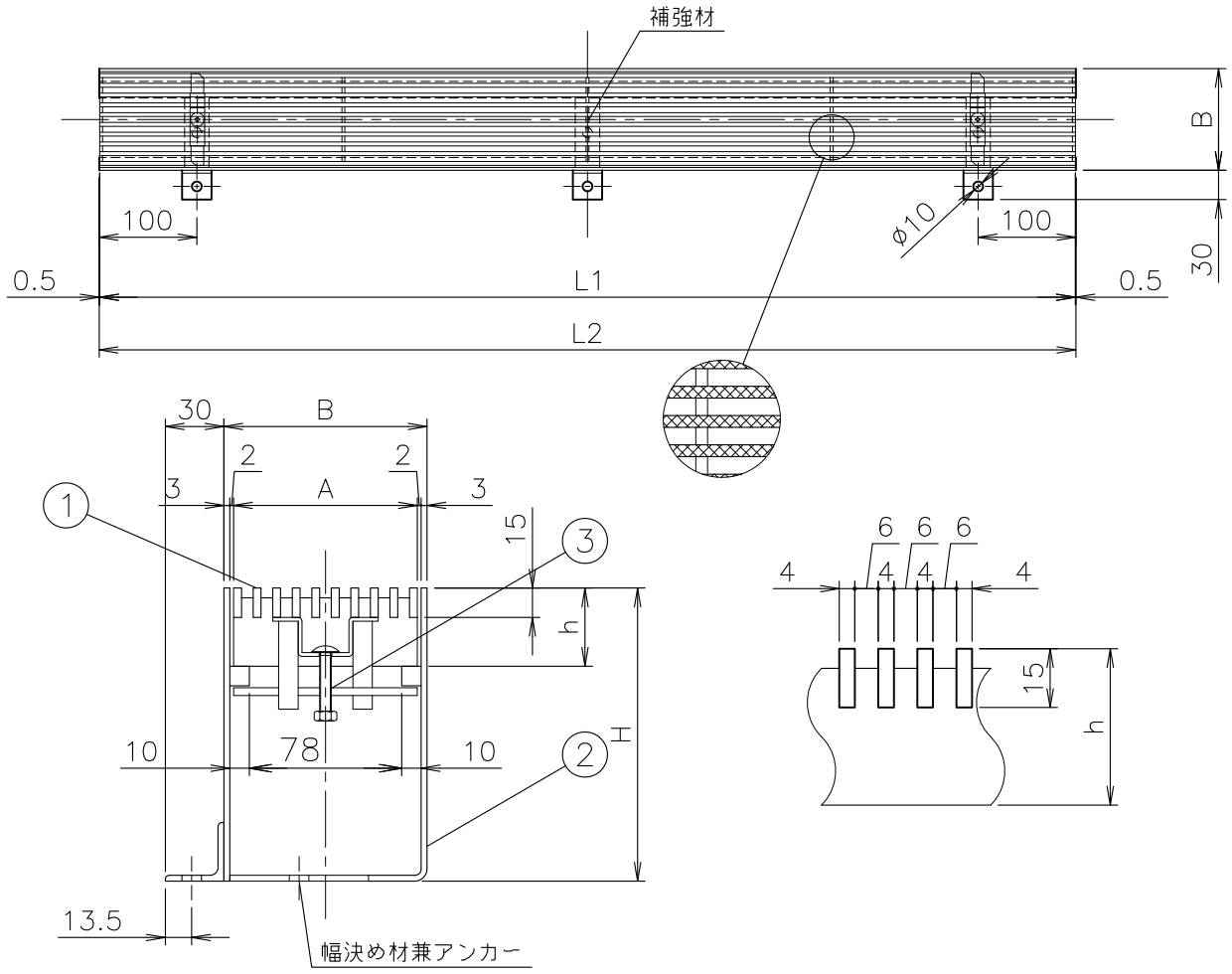

寸法表　　単位:mm

品番		溝幅	グレーチング蓋			スリット枠		
符号	呼び		幅(A)	長さ(L1)	高さ(h)	幅(B)	長さ(L2)	高さ(H)
DURF-L	6	60	54	999	40	64	1000	120・150・200
	10	100	94			104		

1. ステンレス製(SUS304)
2. 人・軽荷重用
3. グレーチング蓋は、ピッチ10以外も製作可能です。
4. 標準寸法以外も製作出来ます。お問合せ下さい。
5. 底板を設けておりませんので、排水勾配を自由に設ける事が出来ます。
6. ロック機能により、蓋のガタツキや跳ね上がりを最大限防ぎます。
7. ロック金具は刃幅4mmのマイナスドライバーでロックの解除が可能です。
（トライバーは現場にてご調達ください。）
8. 開閉工具もご用意しております。（別売）

部番	部品名	材質	備考	部番	部品名	材質	備考
3	ロック金具	SUS304		6			
2	スリット枠	SUS304		5			
1	グレーチング蓋	SUS304		4			

品番	名称	承認	製図
DURF-L	ウルトラスリムスリットグレーチング	Izumi	Wada
図番 HNA24-0309-00	作成 / 更新 2024. 3. 8 / ****.**.**		

ダイドレ株式会社