MODEL : DSH-B 50

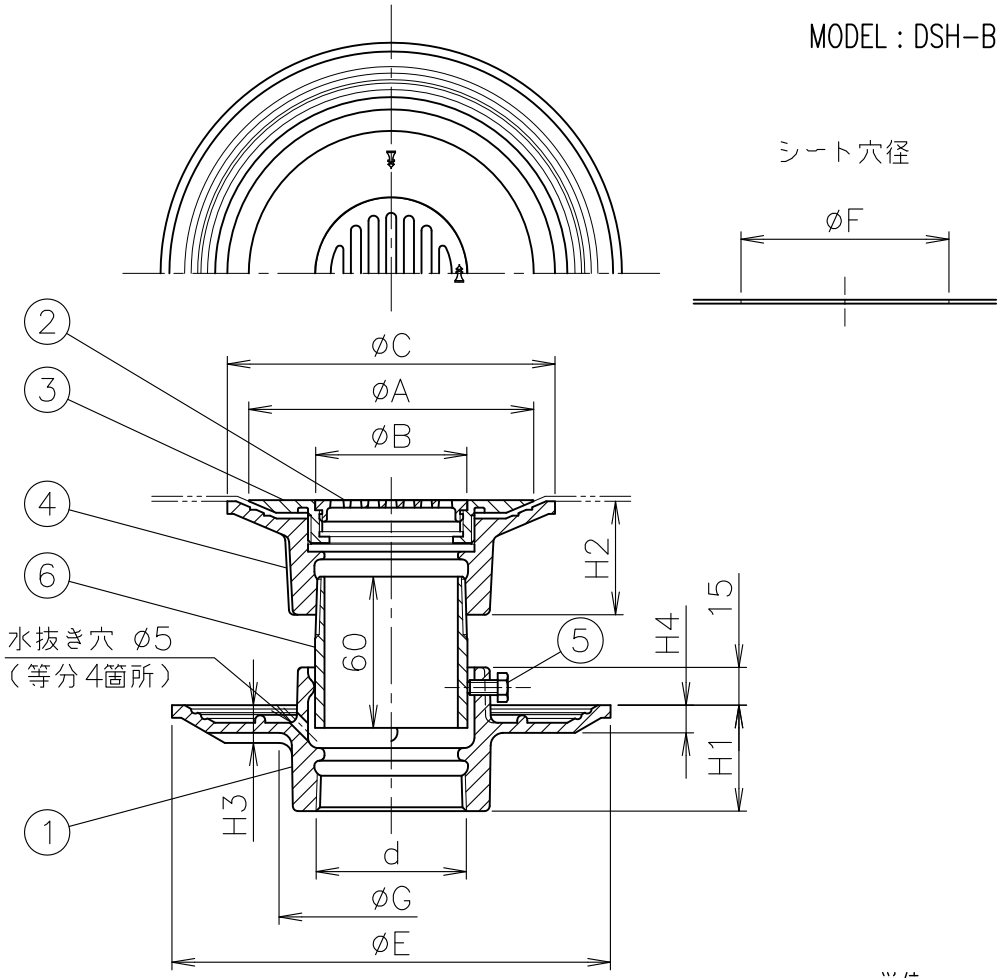

寸法表　　単位:mm

品番 符号	品番 呼び	ねじ基準径 d	A	B	C	E	G	H1	H2	H3	H4	F
DSH-B	※ 40	47.803	100	47	117	161	72	39	42	14.5	12	55
	※ 50	59.614	113	60	130	174	91	42	45	15	11	68
	※ 65	75.184	128	75	145	189	106	45	48	15	11	83
	※ 80	87.884	142	89	159	203	121	47	51	15	11	97
	※100	113.030	166	113	183	227	148	50	58	15	11	121
	■※125	138.430	200	143	220	255	174	54	65	17	13	151
	■※150	163.830	225	168	245	280	206	58	70	17	13	176

1. d ねじ部は、JIS B 0203（管用テーパねじ）です。
2. ストレーナはねじ込み式です。
3. 2mm厚のシートまではさみ込めます。
4. 調節管はビス止め式です。
5. 防水受けには、水抜き穴が開いております。
6. 部番⑥ 調節管は、床厚に適した長さに切断してご使用下さい。
7. 締付工具はTK-3（呼び40,50,65）,TK-4（呼び80,100）TK-7（呼び125,150）をご使用下さい。（別売）
8. 漏水の原因となりますので、シート押えはしっかり締め込んで下さい。
9. ※印は受注生産品を示します。
10. ■印は製造中止品になります。弊社在庫が無くなり次第、販売中止とさせて頂きます。
<呼び125・150>の代替品につきましては、「B-K防水受け」仕様（特注品）をご使用くださいます様、お願い致します。

部番	部品名	材質	備考	部番	部品名	材質	備考
5	ビス	SS400	電気亜鉛めっき,M6X12X1本	10			
4	シート受け (D-SH)	FC150	防錆塗装	9			
3	シート押え (D-SH)	CAC202	ニッケルークロムめっき	8			
2	ストレーナ (D-SH)	CAC202	ニッケルークロムめっき	7			
1	防水受け (B-N)	FC150	防錆塗装	6	調節管	SGP	溶融亜鉛めっき

品番	名称	承認	製図
40~150 DSH-B	シート露出二重防水層用 排水金具	Izumi	Wada
図番 KNAP0410-05	作成 / 更新 2003. 4.16 / 2021.12. 9		

TORO BRAND ダイドレ株式会社